# ЕЛИН · 250 kW · 355M · B3

Схема на монтажните размери · mm

## B3

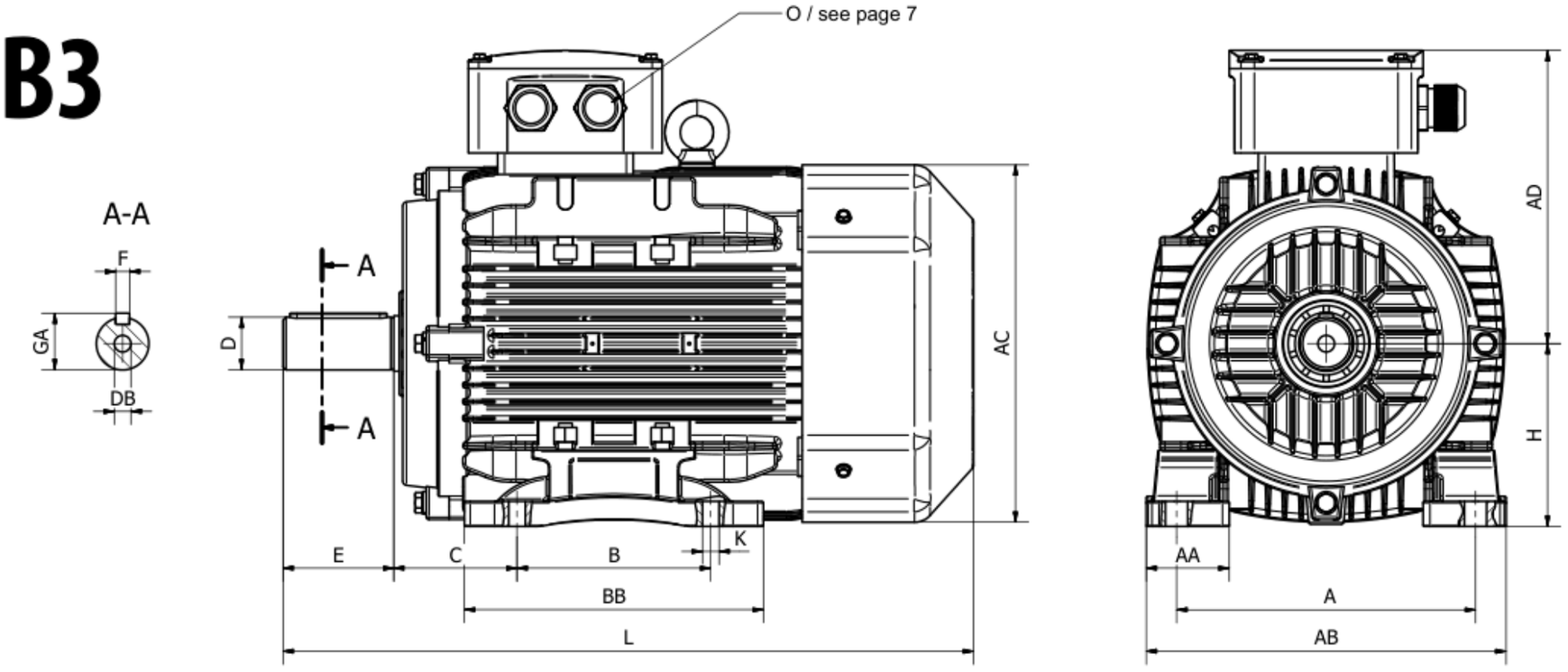


### Монтаж на лапи

A 610 mm

B 560 mm

H 355 mm

K Ø28 mm

Типова схема за габарит 355M, B3. Проверете вала и общата дължина по конкретното изпълнение.