GAMAK · 250 kW · 355M · B3

Габаритен чертеж · mm

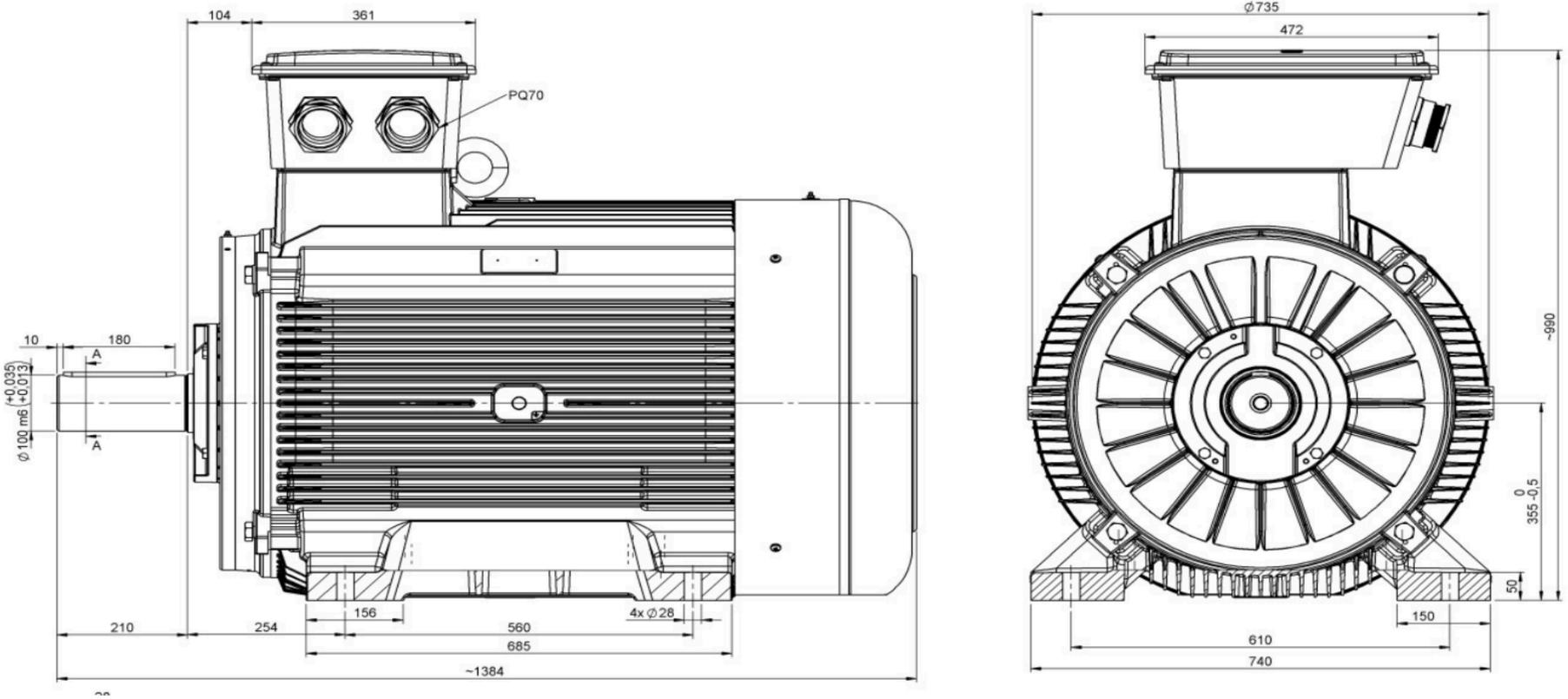

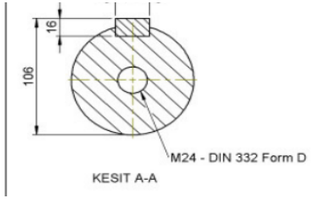

Междуосие на лапите 610 × 560 mm | Обща дължина около 1384 mm