ЕЛИН Инженеринг

Оторизиран сервиз и дистрибутор на WEG за България

eldvigateli.com

WEG W22 · 250 kW · 355M/L · B3T

Габаритен чертеж · mm · WEG 12978030

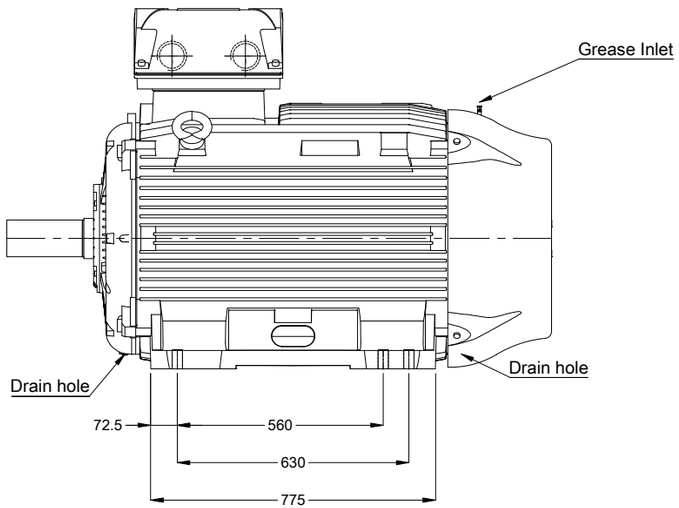

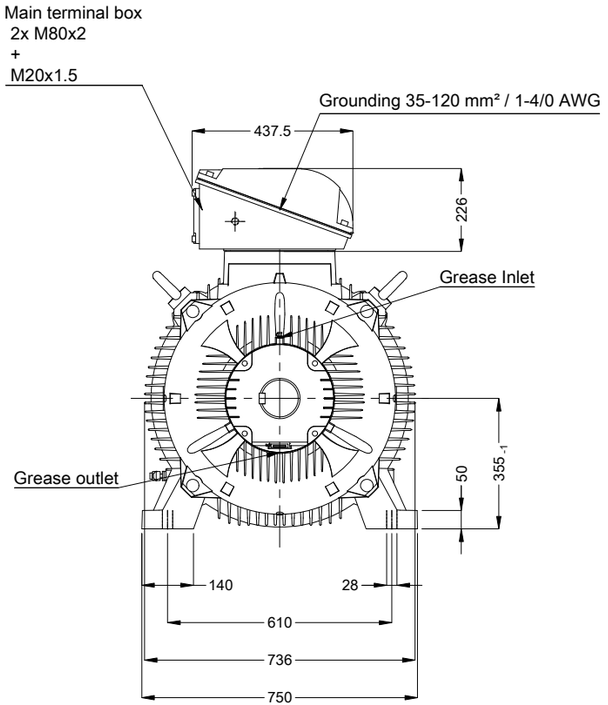

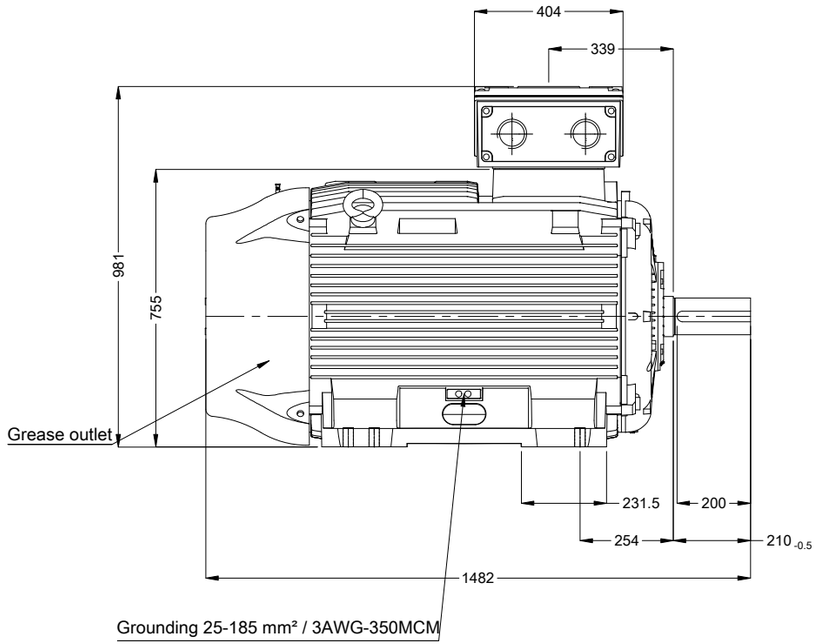

DE Shaft End

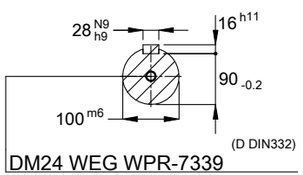

Вал Ø100 m6 × 210 mm | Лапи 610 × 560 / 630 mm

Обща дължина 1482 mm | Височина на оста 355 mm