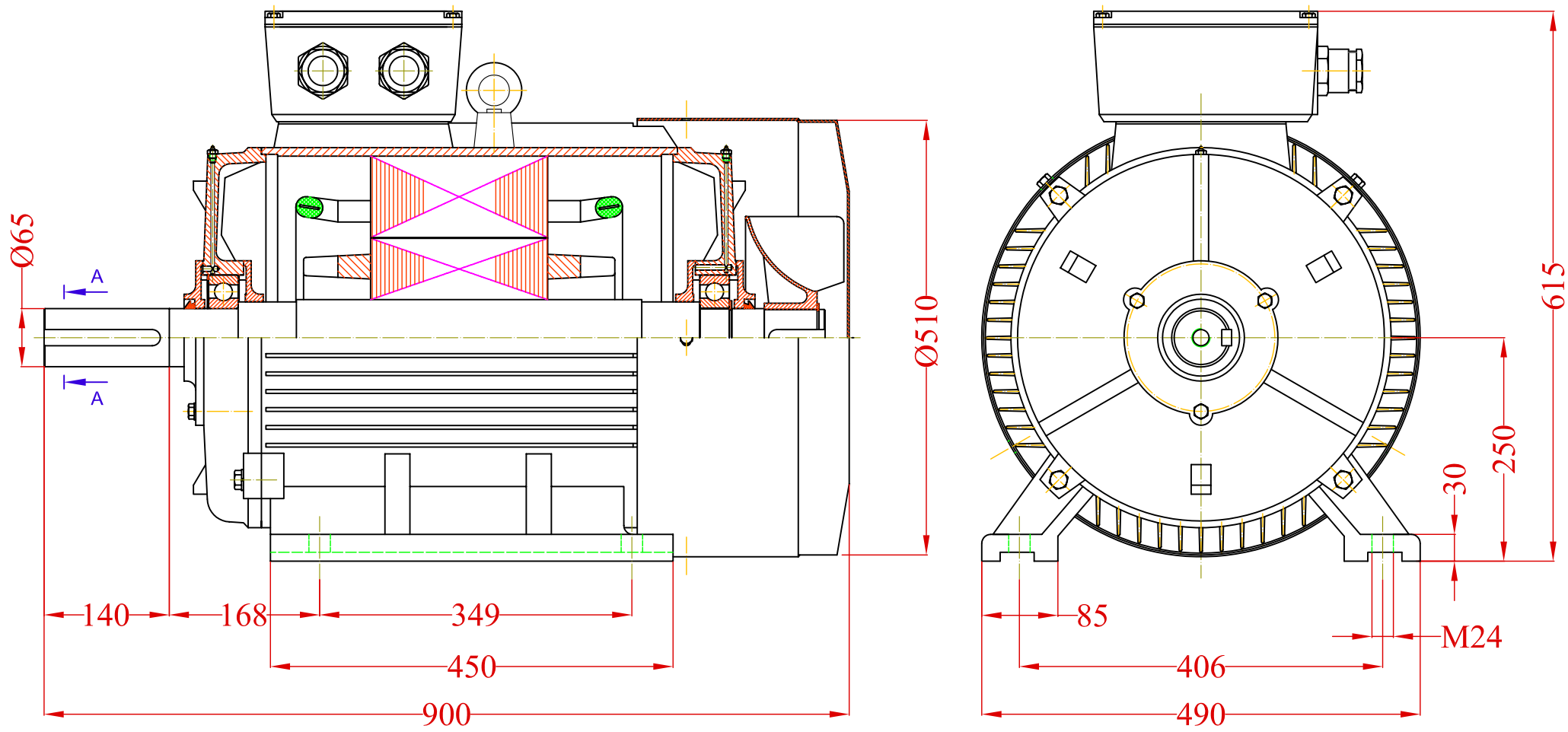

A-A

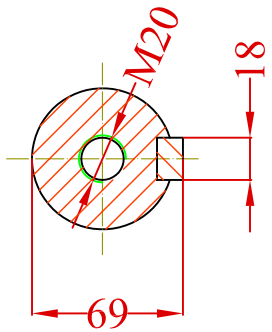

ЕЛИН Инженеринг

Присъединителен чертеж

37 kW · B3 · Габарит 250M

E35845 · mm · eldvigateli.com