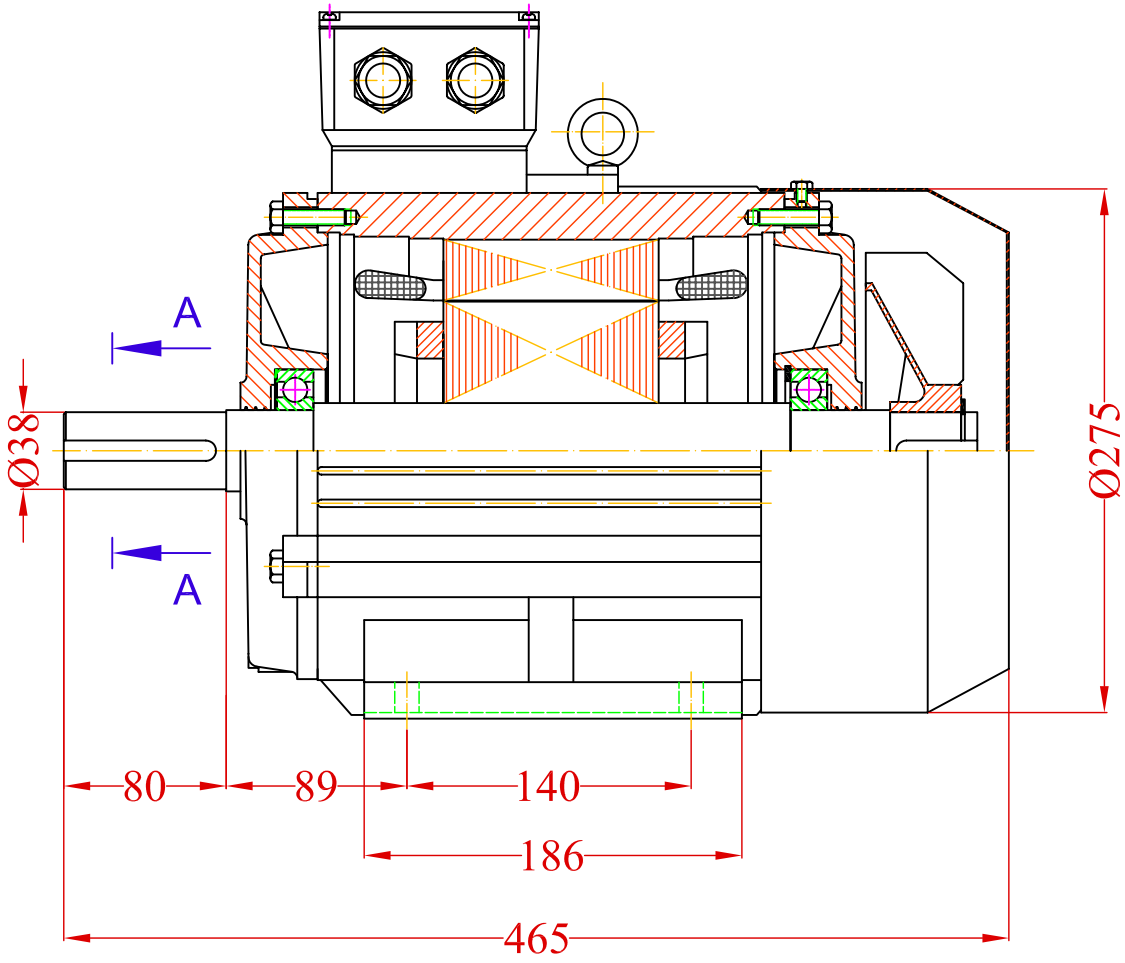

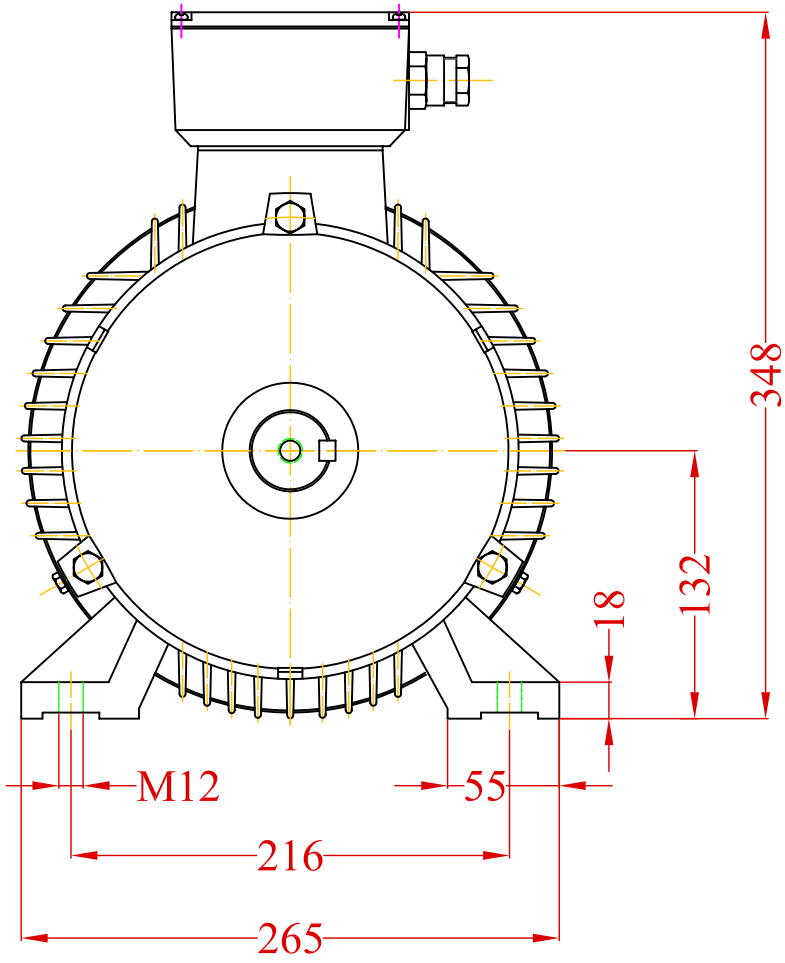

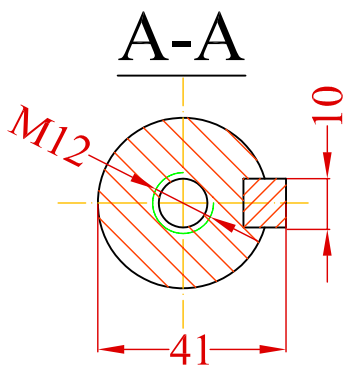

ЕЛИН Инженеринг

Присъединителен чертеж

3 kW · B3 · Габарит 132S

E35844 · mm · eldvigateli.com