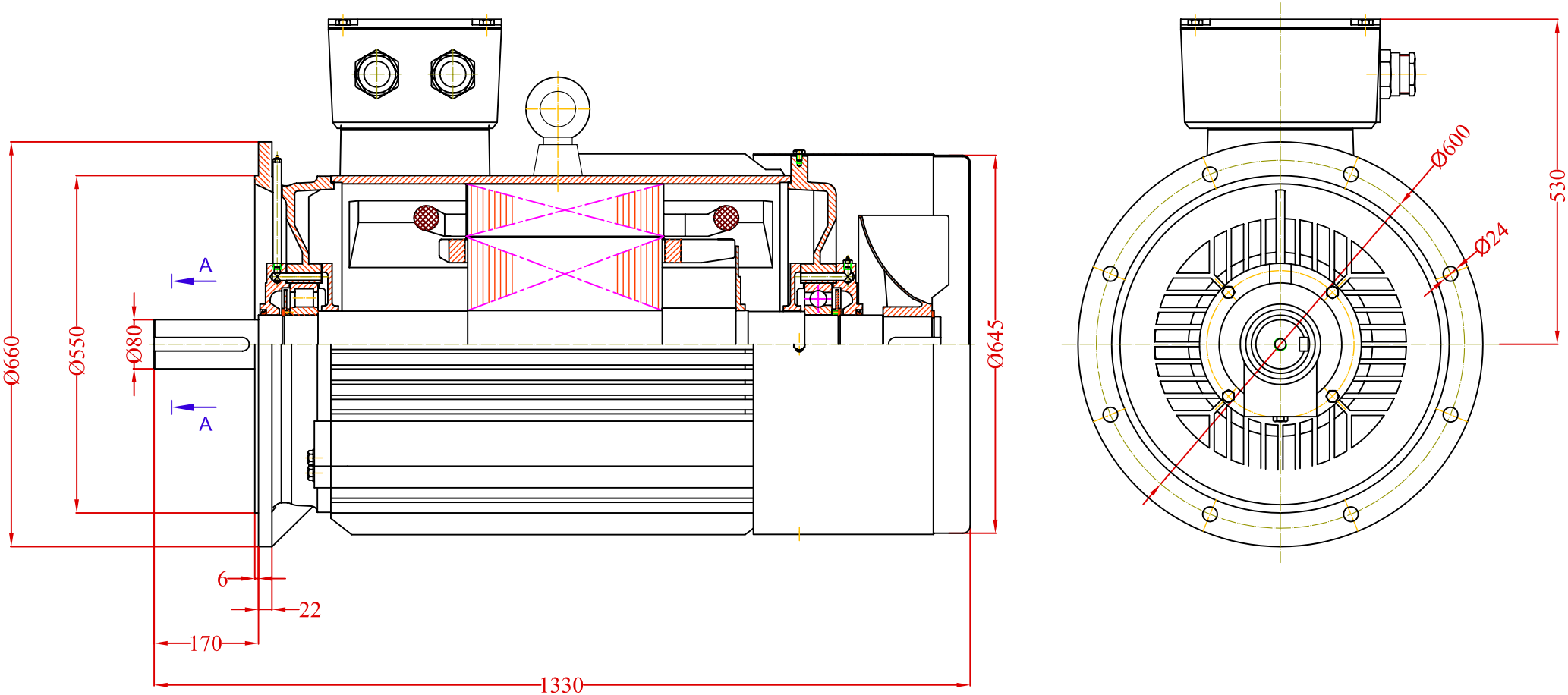

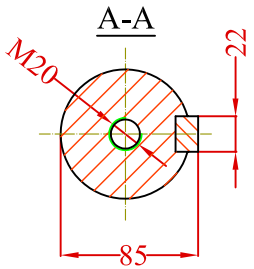

ЕЛИН ИНЖЕНЕРИНГ

Присъединителен чертеж

132 kW · 4 полюса · Габарит 315M · Монтаж B5

Вал Ø80 × 170 mm Фланец Ø660 mm

Размери в mm | E35391