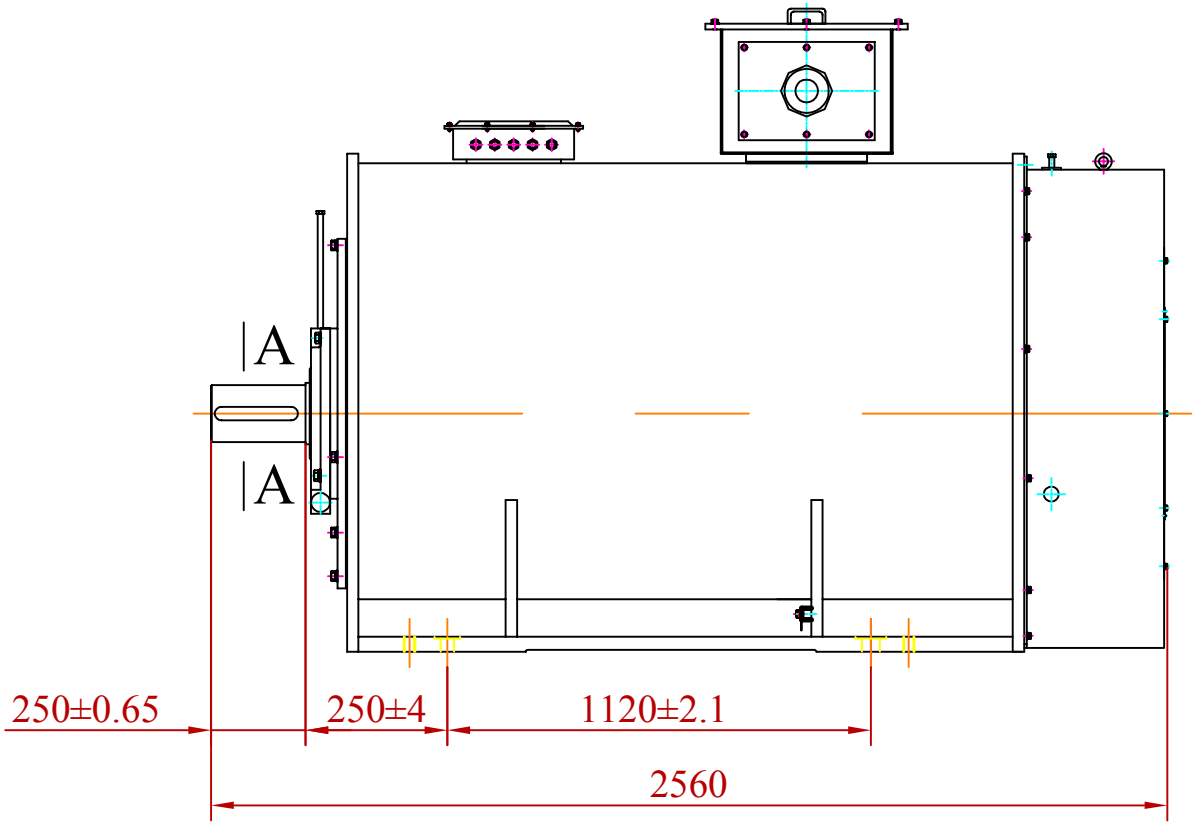

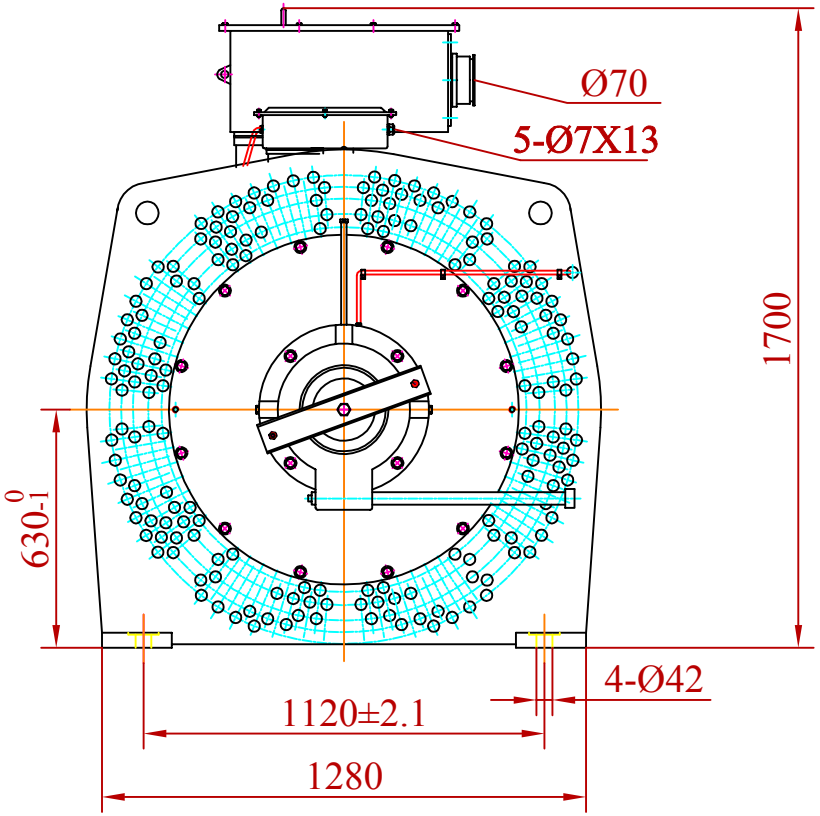

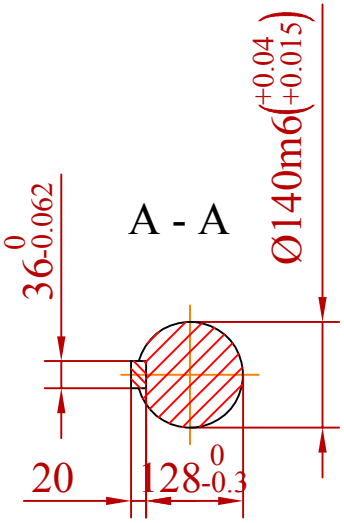

ЕЛИН Инженеринг

Предварителен чертеж

1000 kW · B3 · Габарит 630

E33530 · mm · eldvigateli.com