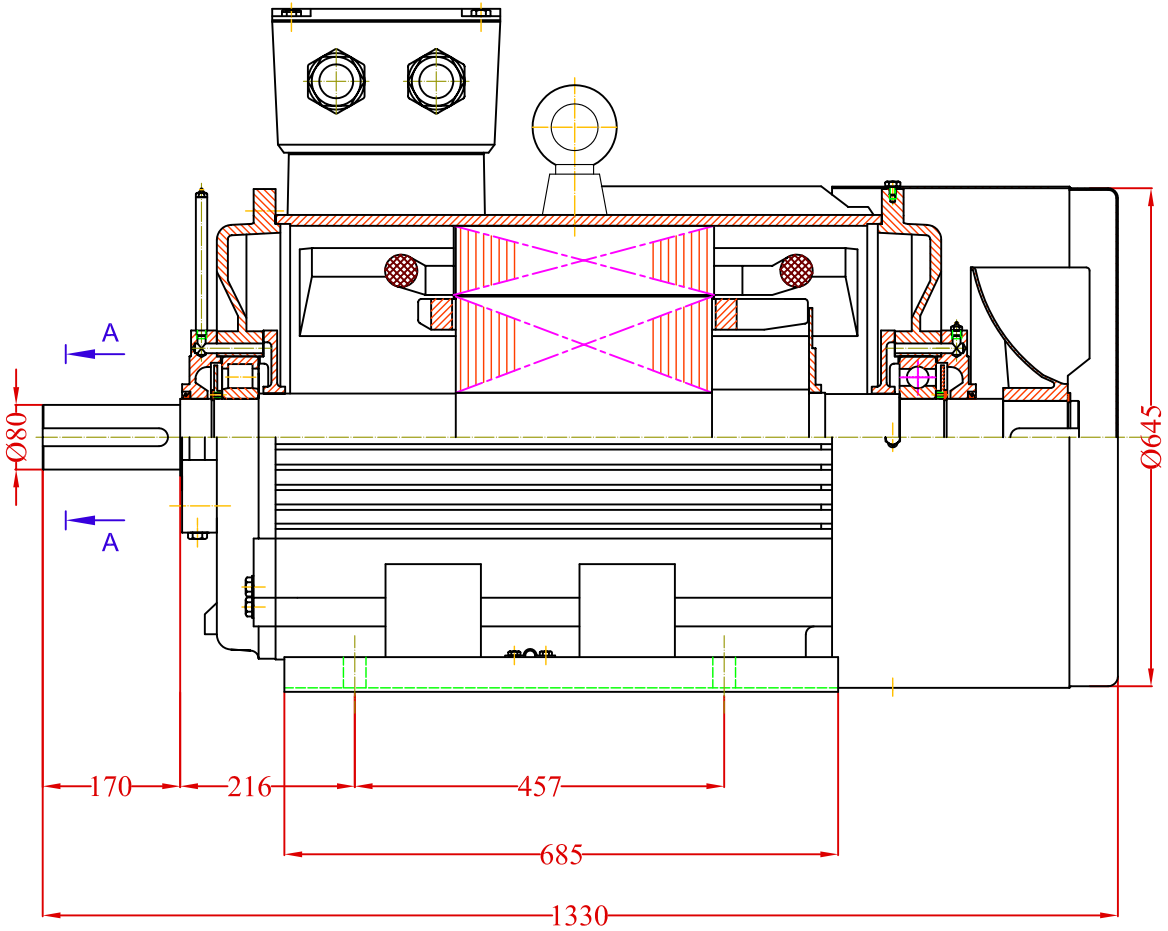

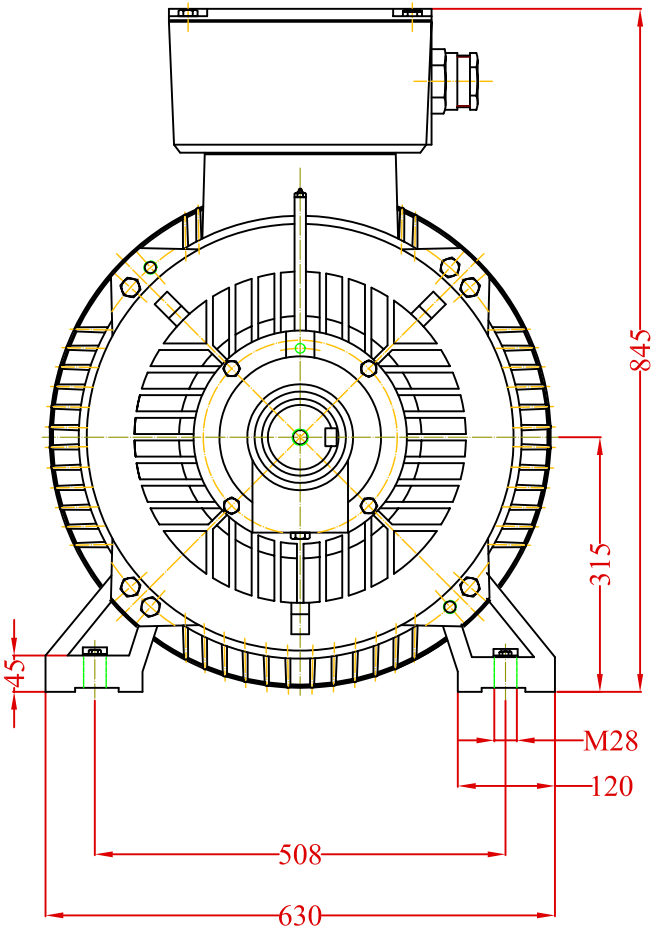

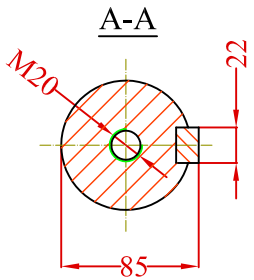

ЕЛИН Инженеринг

Присъединителен чертеж

75 kW · B3 · Габарит 315M

E33912 · mm · eldvigateli.com