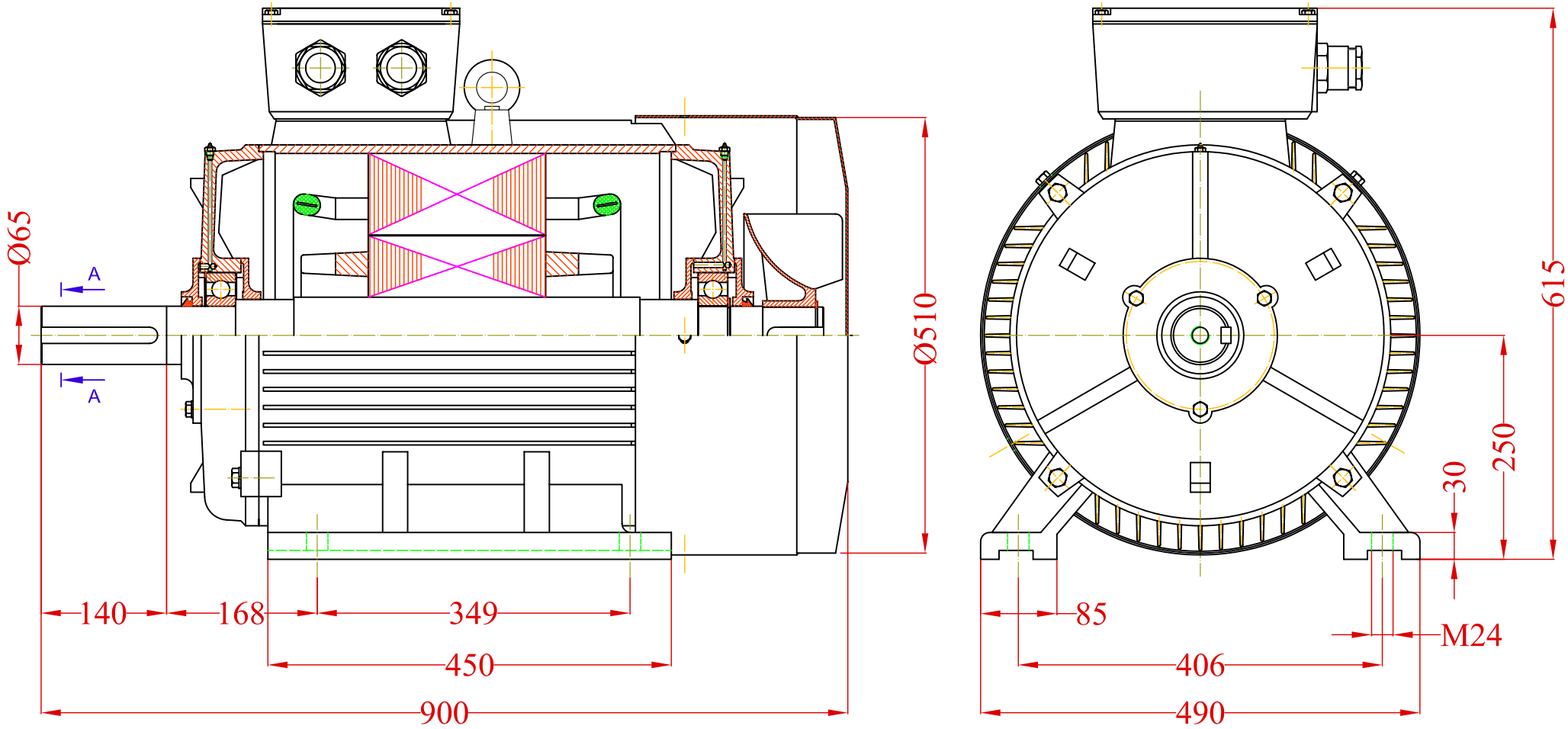

A-A

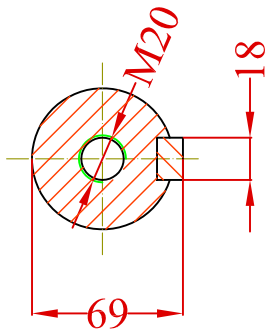

ЕЛИН Инженеринг

Присъединителен чертеж

55 kW · B3 · Габарит 250M

E37114 · mm · eldvigateli.com