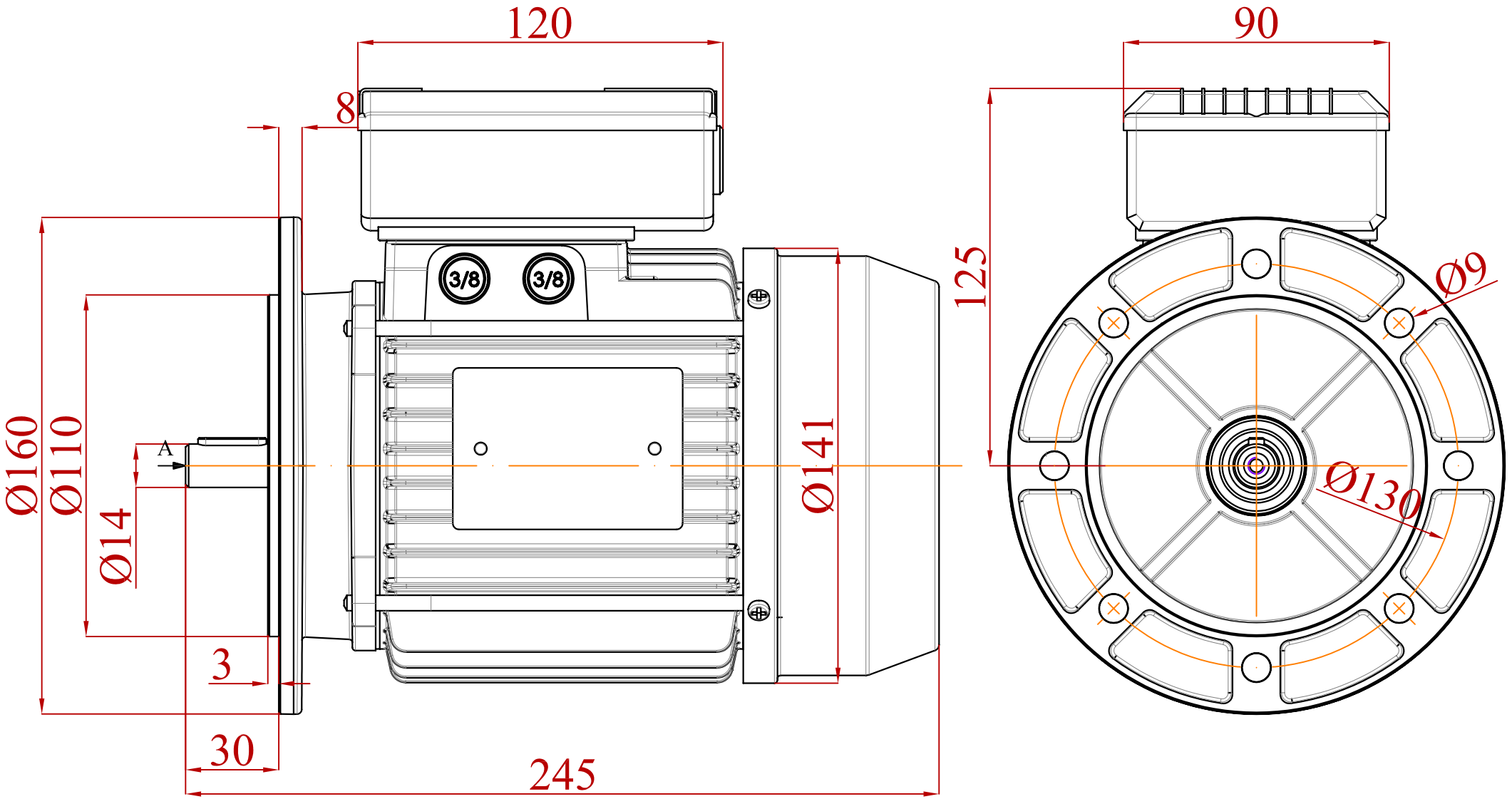

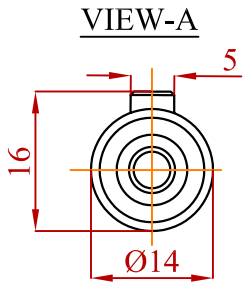

ЕЛИН Инженеринг

Присъединителен чертеж

0.37 kW · B5 · Габарит 71

E35366 · mm · eldvigateli.com