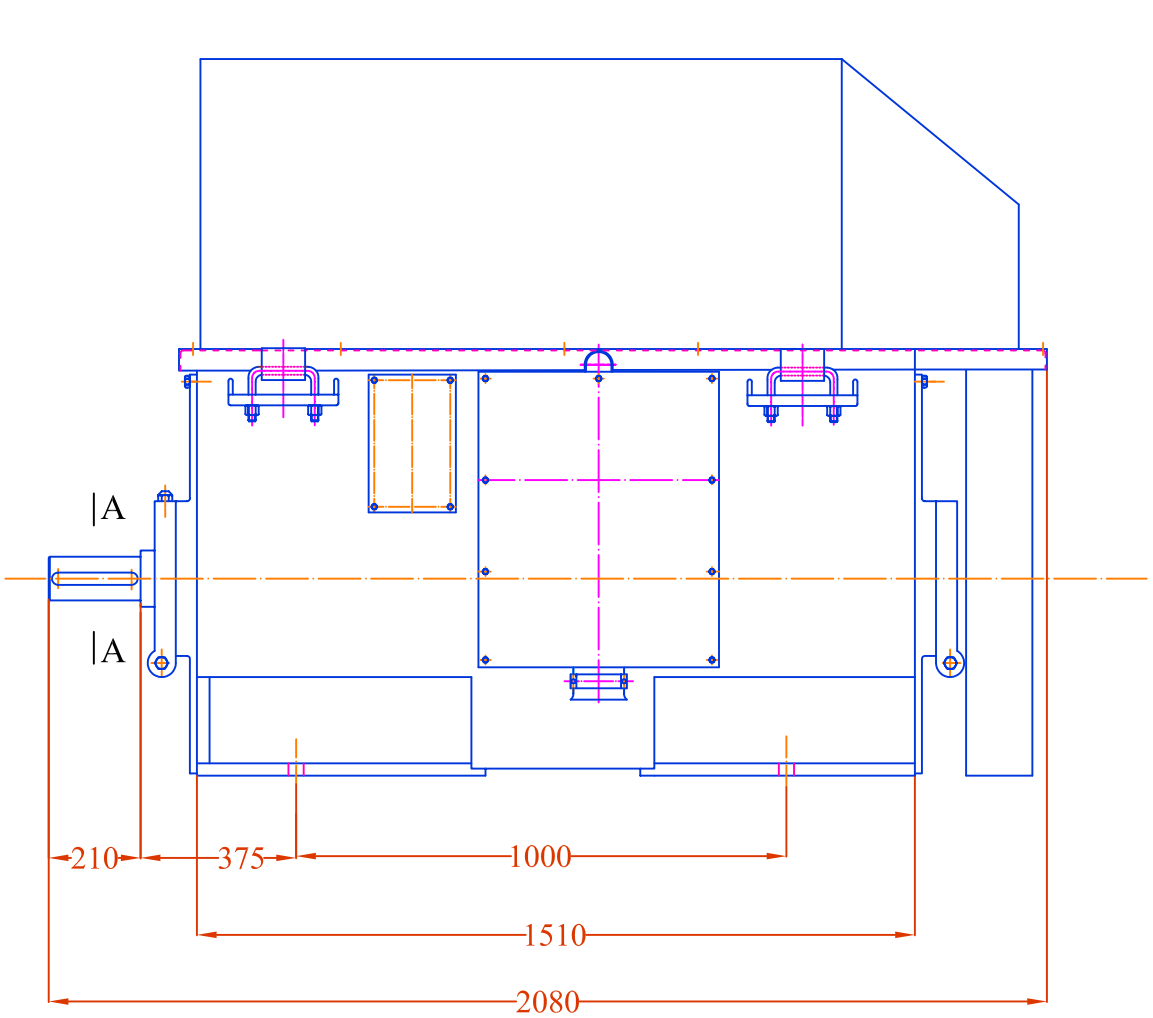

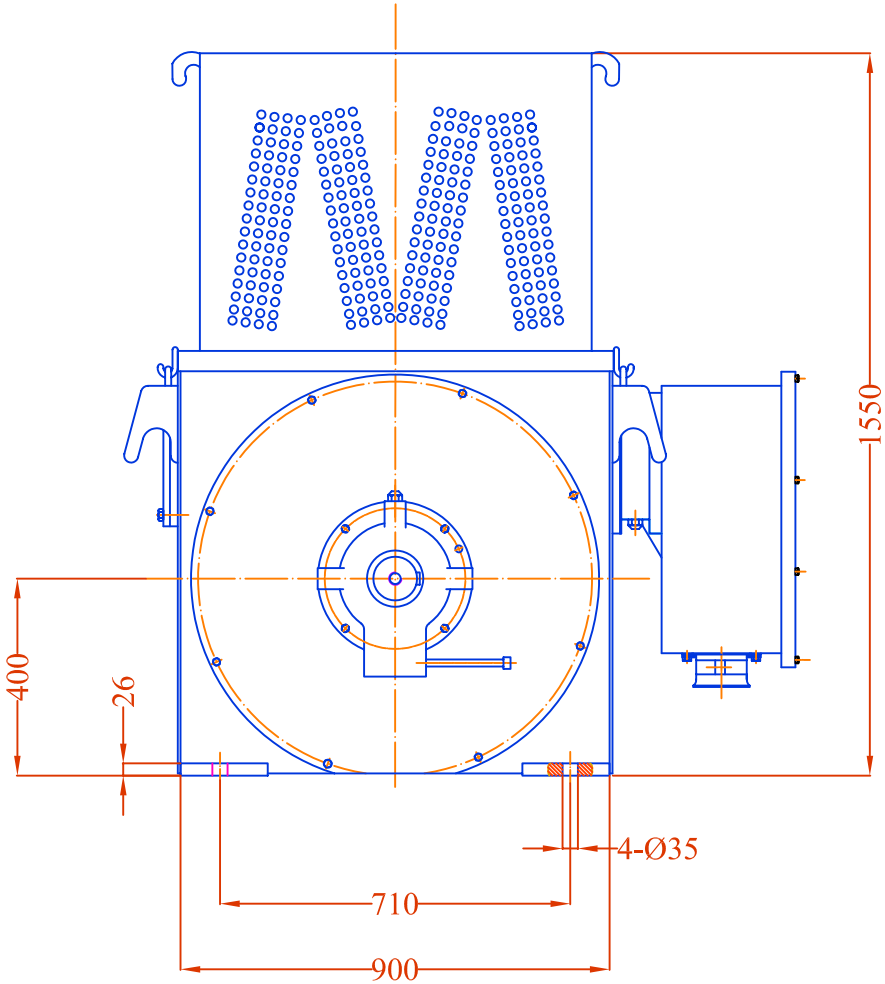

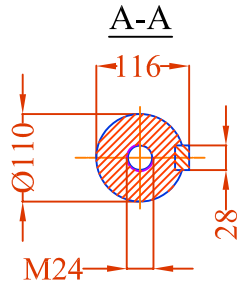

ЕЛИН Инженеринг

Присъединителен чертеж

200 kW · B3 · Габарит 400

E35902 · mm · eldvigateli.com