ЕЛИН Инженеринг

Присъединителни размери · 55 kW · B3 · 250M

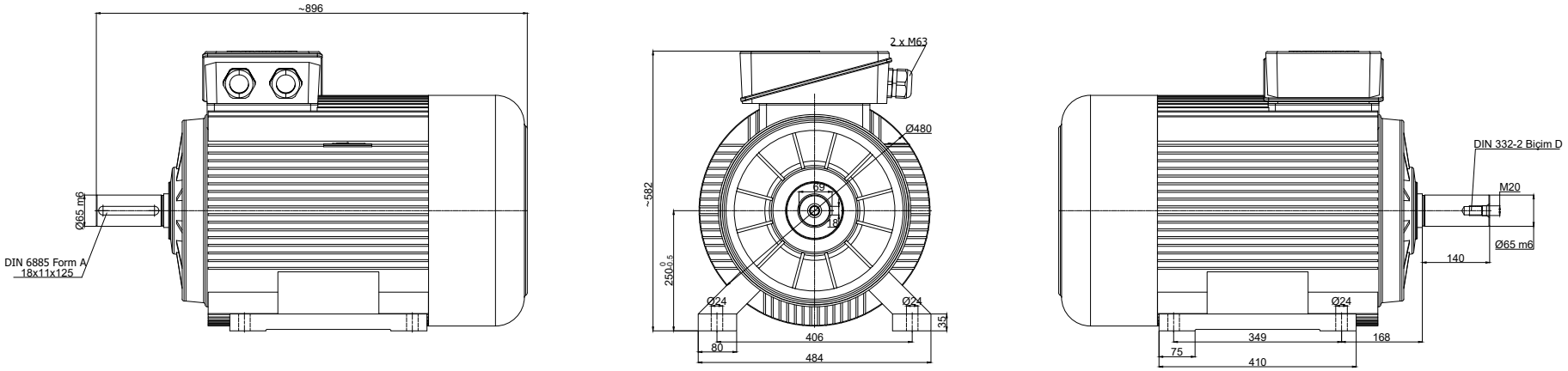

E35442 · mm · eldvigateli.com